附第四軸快速換模系統

ISO-9001:2008

專利號碼　M358693

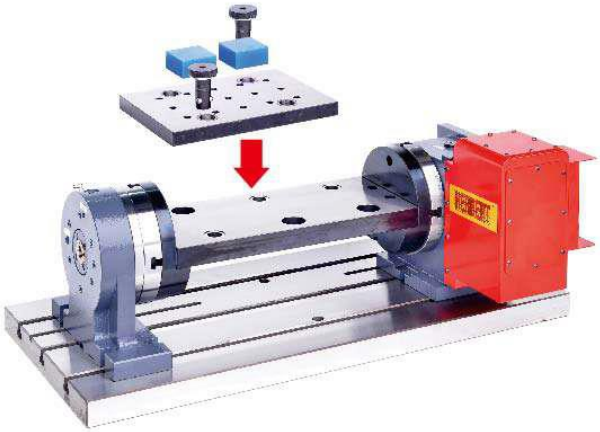

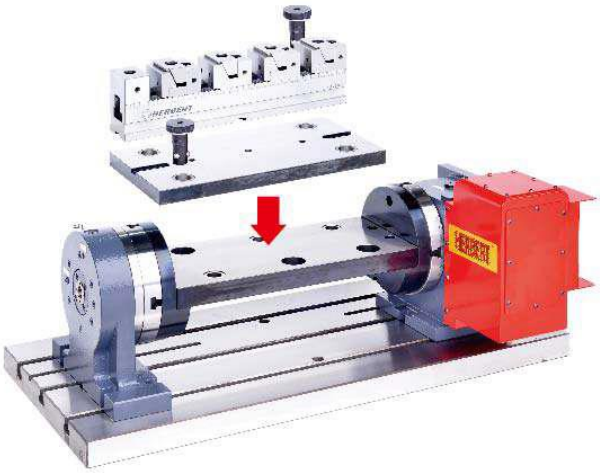

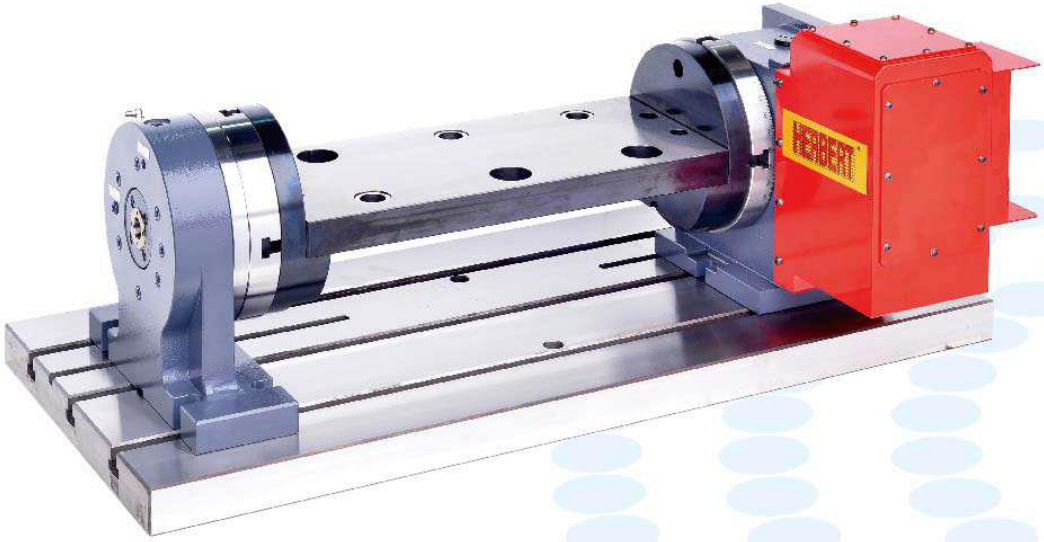

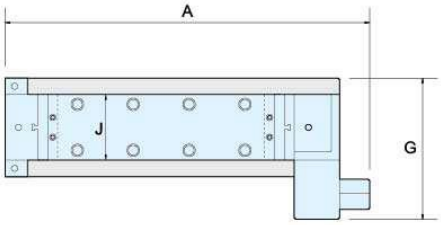

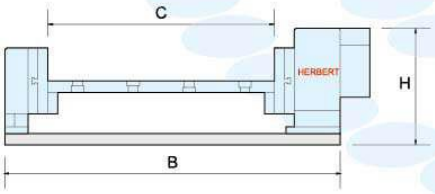

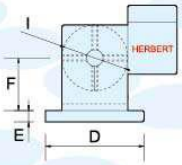

型　號	A	B	C	D	E	F	G	H	I	J
BLS-2520	650	570	310	300	40	160	430	355	160	200
BLS-4020	840	720	460	300	40	160	430	355	160	200
BLS-5020	900	820	560	300	45	160	430	355	160	200
BLS-6320	1030	950	690	300	50	160	430	355	160	200
BLS-2530	650	570	310	400	40	210	480	405	160	300
BLS-4030	840	720	460	400	40	210	480	405	160	300
BLS-5030	900	820	560	400	45	210	480	405	160	300
BLS-6330	1030	950	690	400	50	210	480	405	160	300