HERBERT

倍力　並列式

氣動組合型多夾式虎鉗

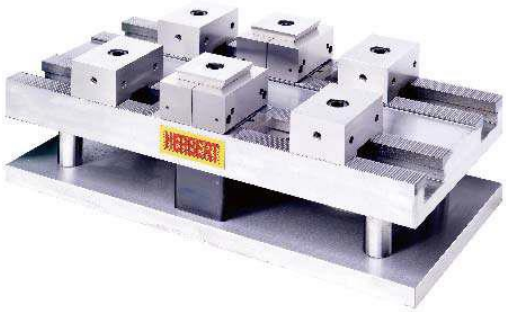

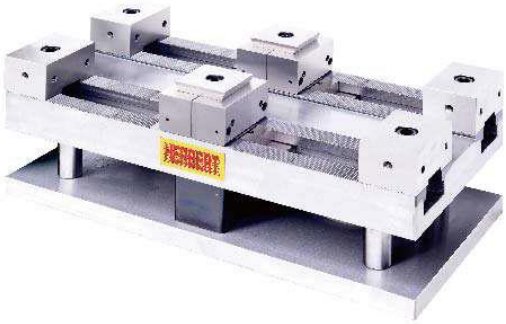

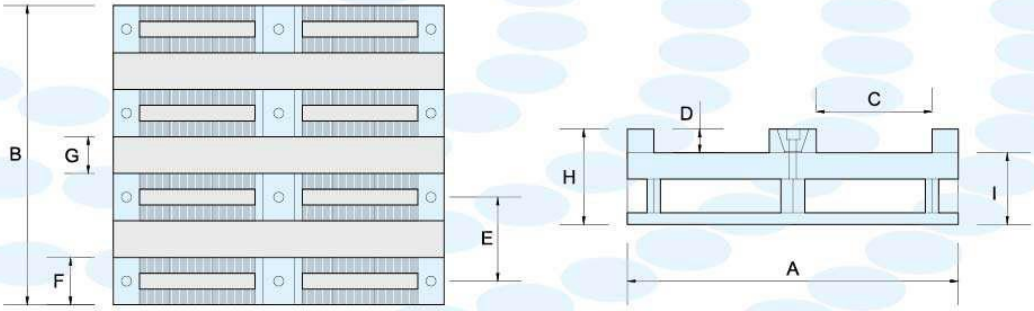

型　號	A	B	C	D	E	F	G	H	I
HMG-9040-2S	400	250	100	50	160	90	70	181	136
HMG-9040-3S	400	410	150	50	160	90	70	181	136
HMG-9040-4S	400	570	215	50	160	90	70	181	136
HMG-9050-2S	500	250	100	50	160	90	70	181	136
HMG-9050-3S	500	410	150	50	160	90	70	181	136
HMG-9050-4S	500	570	215	50	160	90	70	181	136
HMG-9063-2S	630	250	100	50	160	90	70	181	136
HMG-9063-3S	630	410	150	50	160	90	70	181	136
HMG-9063-4S	630	570	215	50	160	90	70	181	136